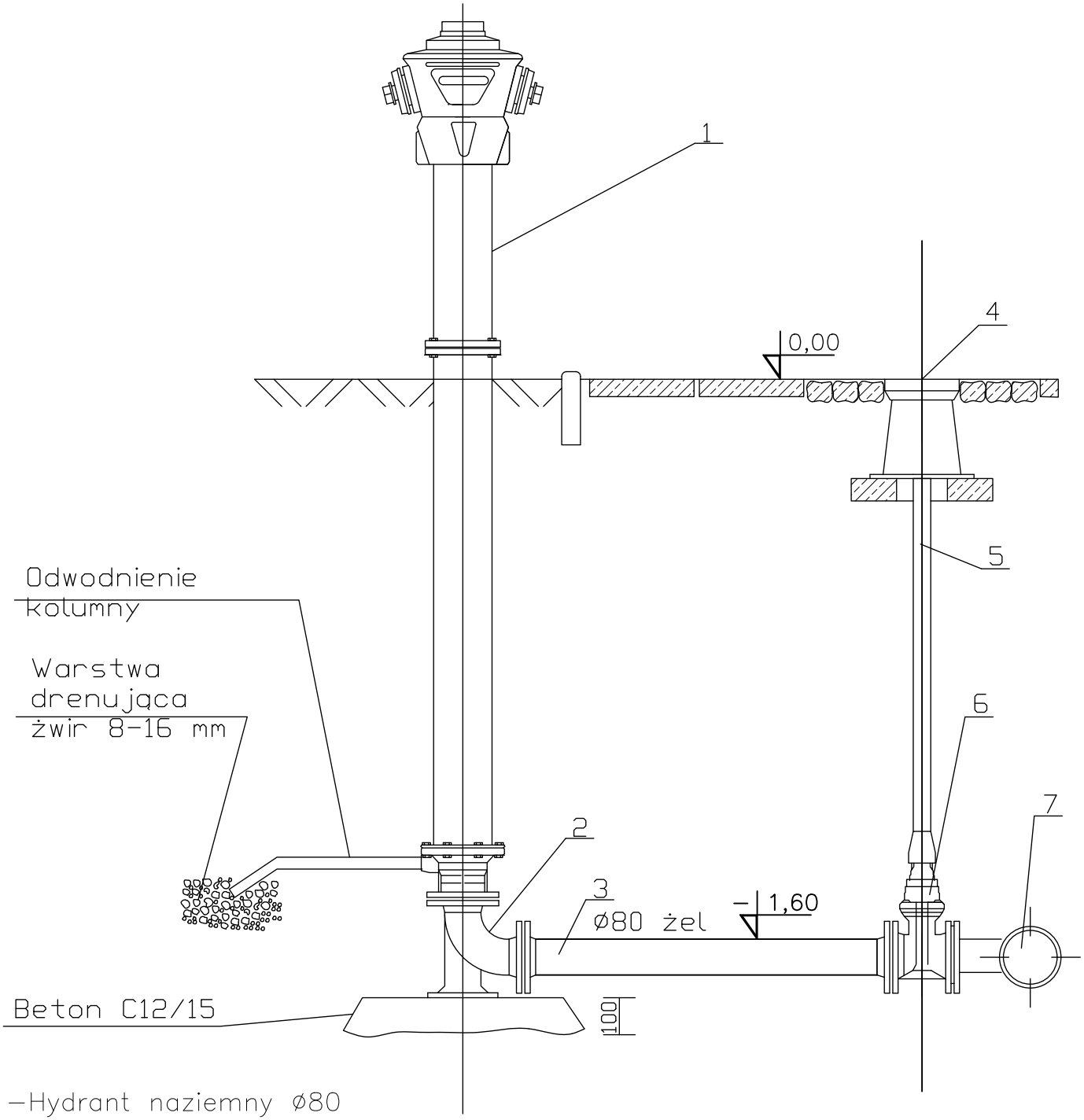

1—Hydrant naziemny ø80
2—Kolano żeliwne dwukołnierzowe ze stopką ø80
3—Prostka kołnierzowa 1m Dø80 PN 10
4—Skrzynka uliczna
5—Obudowa teleskopowa do zasuw
6—Zasuwa kołnierzowa ø80 PN10
7—Trójnik kołnierzowy redukcyjny ø110/80/110 PN 10

inwestycja: PROJEKT ROZBUDOWY WODOCIĄGU Krzywda ul. Poprzeczna , dz.nr.1136/2 O. 0012 Krzywda gm. Krzywda		
inwestor: Gmina Krzywda ul. Żelechowska 24b, 021-470 Krzywda		
tytuł rysunku: SCHEMAT HYDRANTU NADZIEMNEGO HP80		
projektował: mgr inż. Piotr Bosek nr upr. LUB/0107/PWOS/12 bez ogr. w spec. inst.sanit.	podpis:	branża: sanitarna skala: - data: 01.2026
sprawdził: mgr inż. Łukasz Borkowski nr upr. LUB/01 61/PWBS/17 bez ogr. w spec. inst.sanit.	podpis:	numer rysunku: 05
Biuro projektowe INPLO Piotr Bosek ul.Filomatów 11, 21-400 Łuków tel:667929090 email:inplo@interia.pl		numer strony: